dumaplast®
EXTRUDED PRODUCTS

GUIDE D'INSTALLATION

Panneaux de PVC

INSTRUCTION D'INSTALLATION

Un guide étape par étape

Pour une installation facile et rapide

De panneaux de revêtement pvc pour les murs et les plafonds

Pour les professionnels de la construction et les centres de rénovation

Description du Contenu

1. Où peux-t-on installer les panneaux PVC? Page 4 – 7
   - 2.1 Installation sur murs inégaux et endommagés Page 5 – 6
   - 2.2 Installation sur les Surfaces planes Page 7
2. Accessoires Profilés et Coins Page 8
3. Conseils et astuces Page 9 – 10

Nous contacter Page 11

1 **O**ù peut-on installer les panneaux de PVC? **(1/4)**

Les panneaux peuvent être installés sur des murs et plafonds, par exemple dans:

- Maisons privées: salles de bain(aussi dans la douche), la cuisine, la salle de lavage, le garage, cave, sous-sol, chambre, salle de séjour,...
- Applications professionnelles: espace de bureau , industrie de transformation alimentaire, salles de sports, centres d'achat,...
- Maisons mobiles et chalets, caravanes, maisons préfabriqués, bateaux,...

Les panneaux sont particulièrement bien adaptés pour les endroits humides.

Les panneaux ne doivent pas être installés

- À l'extérieur, si on est sensible à une possible décoloration du produit et aussi que le produit peut devenir cassant, sauf si une telle mention contraire est indiquée ou décrite à l'intérieur du paquet.
- Dans des endroits ou la température peut être au delà de 60°C ou en-dessous de -20°C, comme par exemple dans un sauna ou un endroit réfrigéré.
- Sur les murs ou plafonds ou la température au contact peut être au-dessus de 60°C, e.g. un conduit de cheminée, près d'un poêle ou d'un radiateur …
- Dans des endroits très mal ventilés.
- Dans les endroits ou la concentration de sulfure (H_2S) est importante.

1.1 Installation sur Murs inégaux et endommagés (2/4)

Un cadre d'appui solide doit être attaché sur les surfaces endommagées ou inégales pour assurer une surface plane sur laquelle on fixera les panneaux.

- On utilise généralement des lattes de bois pour former un lattage ou treillis, mais on peut aussi utiliser des lattes faits en plastique.
- Ces supports sont installés dans le sens opposé de la pose des panneaux (par exemple si les panneaux sont installés horizontalement, alors les supports seront posés verticalement)
- On doit considérer un espace de 30 cm maximum de distance entre chaque support.
- Il faut aussi prévoir des espaces libres dans le cadre derrière les panneaux pour permettre une circulation d'air.

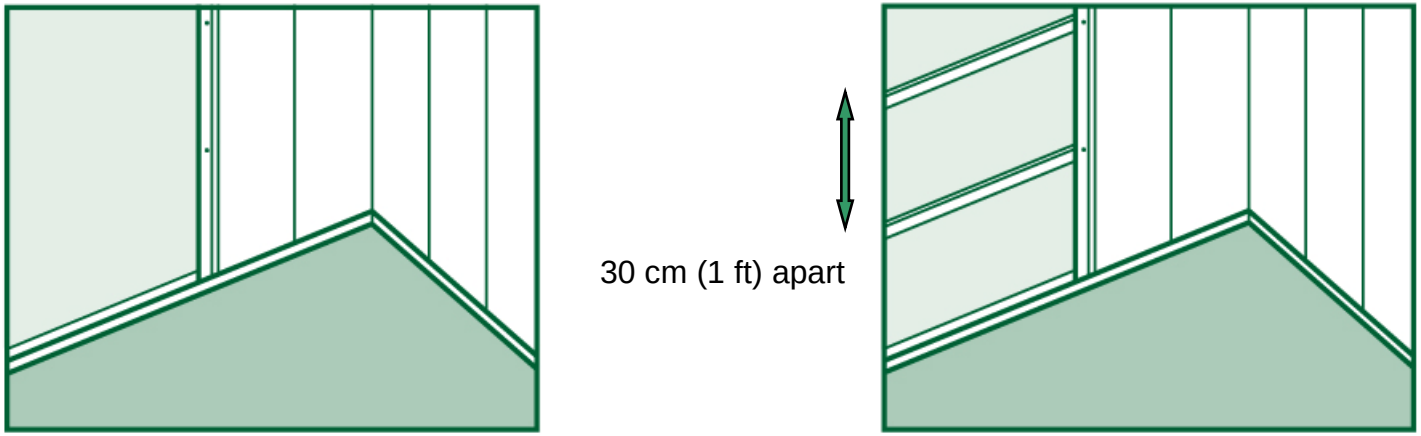

1.1 Installation sur Murs inégaux et endommagés (3/4)

- Fixer les profilés de départ en pvc sur les supports avec des vis, des clous des agrafes ou avec de la colle.

- Pour poser le premier panneau ou lame, retirer la languette du côté gauche du panneau en la coupant sur toute la longueur. Placer le panneau contre le liteau et contre la moulure, c'est-à-dire la face avant du panneau devant soi et le côté avec l'encoche à la droite . Fixer le panneau par la lèvre en utilisant des vis, clous ou des agrafes ou en appliquant une colle à l'arrière du panneau pour le fixer sur le liteau.

- Relier ensuite le panneau suivant, en mettant la languette dans l'encoche du premier panneau jusqu'à obtenir un bon ajustement dans l'encoche. Fixer le panneau par la suite en utilisant le même procédé. Continuer ces étapes jusqu'à la couverture complète du mur.

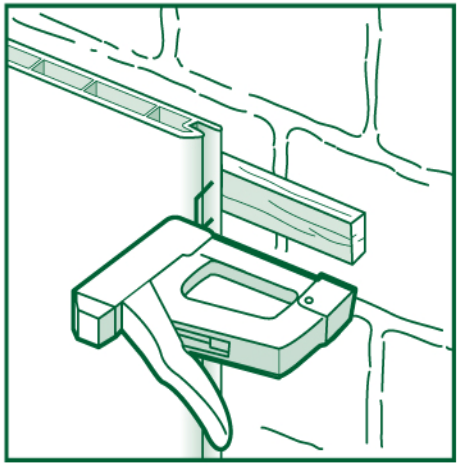

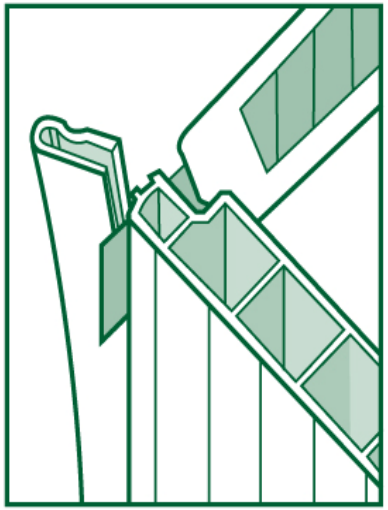

1.2 Installation sur Surfaces planes (4/4)

- Dans le cas d'installation sur un même mur plat, une simple colle peut être utilisée sans nécessité d'installer un lattage en bois. Les panneaux de pvc peuvent également être directement collés sur des carreaux de céramique, sans les enlever. Les surfaces peintes doivent être adéquatement préparées avant d'appliquer la colle.

- Fixer les moulures ou profilés en pvc sur les surfaces avec une bonne colle contact.

- Poser le premier panneau ou lame, en retirant la languette du côté gauche du panneau en la coupant sur toute la longueur. Placer le panneau contre le liteau et contre la moulure, c'est-à-dire la face avant du panneau devant soi et le côté avec l'encoche à la droite . Fixer le panneau sur la surface à couvrir en appliquant uniformément la colle sur la surface du mur ou en arrière du panneau en faisant des motifs en zigzag.

- Relier ensuite le panneau suivant, en mettant la languette dans l'encoche du premier panneau jusqu'à obtenir un bon ajustement dans l'encoche. Fixer le panneau par la suite en utilisant le même procédé. Continuer ces étapes jusqu'à la couverture complète du mur.

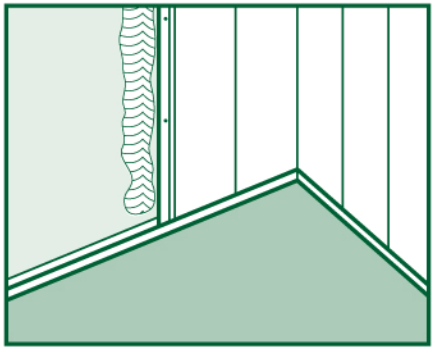

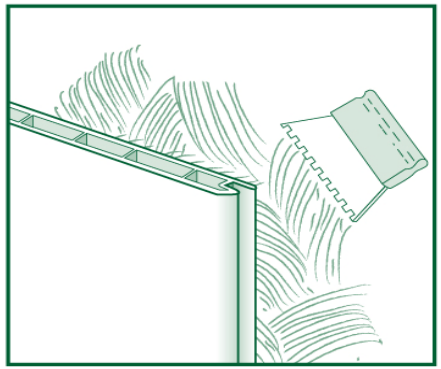

2 Accéssoires Profilés et Coins

Dumaplast® fournit 6 différentes sortes de profilés pour la finition de la pose des panneaux.

Tous les profilés sont cliquables en deux parties pour une installation facile.

- Profilé de départ et de bordure (U-trim) (3 – 4)
- Coin universel (Int - Ext) (1 – 2)
- Profilé Multifonction(F-trim) (1 – 5 – 8)
- Moulure de plafond (5 – 8)
- Raccord (H-Trim) (7)
- Plinthe (6)

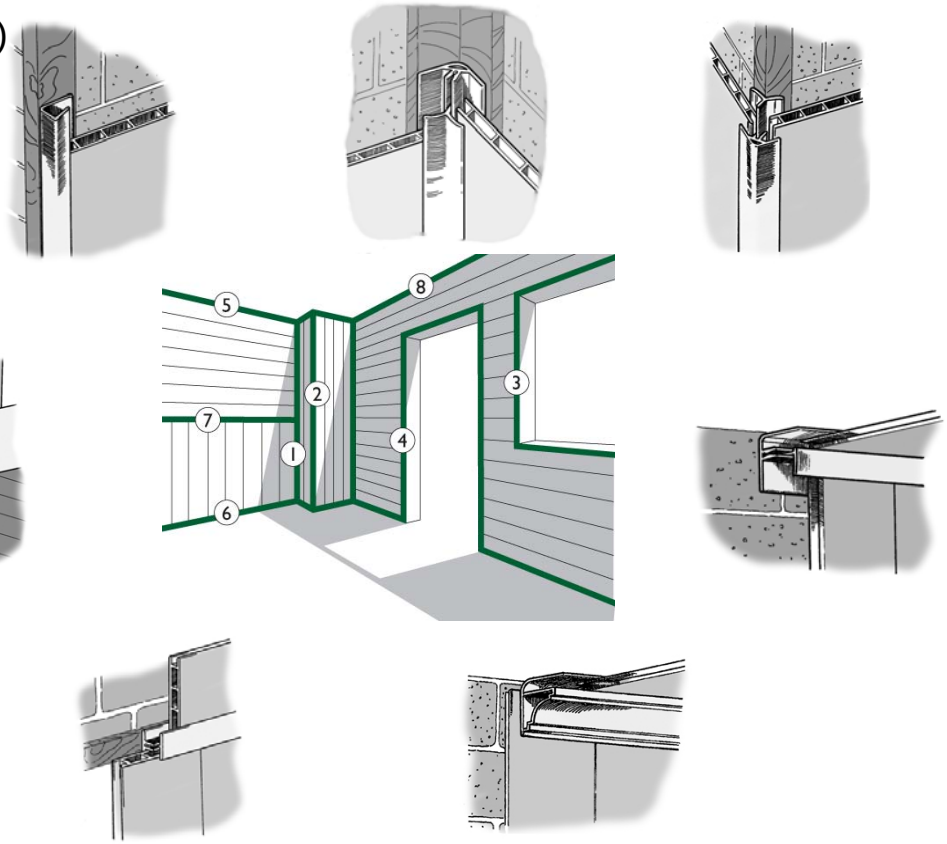

3 Conseils et Astuces (1/2)

- Ne pas fixer des accessoires lourds comme des patères, des luminaires et des miroirs,,etc. directement sur les panneaux, mais plutôt percer des trous dans les panneaux et utiliser des vis et chevilles ou ancrages pour attacher ces accessoires de façon sécuritaire sur le mur ou derrière le plafond.
- Pour une installation dans une douche, autour du bain, ou dans toute pièce humide, une ligne de joint de silicone doit être tirée le long des rainures qui relient les panneaux entre eux, mais aussi entre les panneaux et les profilés pour permettre un joint étanche à l'eau sur les murs et plafonds. Il faut également tirer un joint de silicone entre le panneau et le bord de la douche ou du bain.
- Pour les coins, utiliser soit le profilé de coin Universel, ou supprimer la section du panneau pour permettre de le plier adéquatement. Fixer solidement le panneau plié et le panneau précédent en utilisant des vis.
- Quand on veut installer des lampes halogènes , faire des trous dans les panneaux pour incruster le spot.
  - La température au contact avec le spot halogène ne doit pas dépasser 60°C. S'assurer qu'il y a toujours un espace de 10 mm entre la lampe halogène et le panneau, pour éviter une déformation du panneau. Le spot halogène ne doit jamais éclairer le panneau directement
  - S'assurer de respecter les normes légales pour l'installation des luminaires, et éviter de chauffer le panneau avec la chaleur de l'éclairage, ce qui pourrait déformer le panneau.

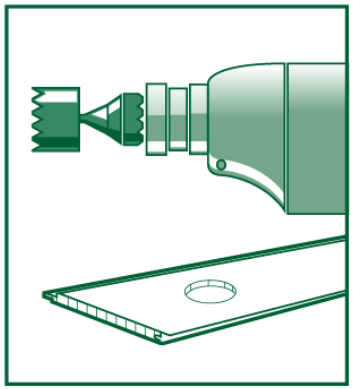

3 Conseils et Astuces (2/2)

- Pour les sortes de colles à utiliser, voici nos recommandations:
  - Utiliser des colles d'usage général à base de solvants ou à faible teneur de mélanges de silicone quand on doit fixer les panneaux sur des murs de plâtre, en brique ou sur des liteaux de bois.
  - Utiliser une colle sans solvant et à teneur humide ou un silicone pour coller les panneaux sur la céramique.
  - Généralement, utiliser un polymère MS (silyle modifié) ou une mousse polyuréthane à 2 composantes

- Toujours faire attention sur quels matériaux on désire installer les panneaux de pvc (céramique, bois, plâtre, gyproc, brique,...). Le collage sur chacun de ces matériaux a une réaction différente. On doit toujours considérer la surface sur laquelle on veut coller les panneaux de PVC.

- Utiliser des produits domestiques ordinaires pour le nettoyage.
  - On peut polir les panneaux en utilisant un agent liquide doux sans abrasif. On a généralement besoin que d'un chiffon humide pour nettoyer les panneaux.
  - Ne pas utiliser de produits de nettoyage avec des substances agressives et abrasives et à base de chlore. Les solvants ne doivent pas non plus être utilisés.
  - Les traces de colle et marques de stylo s'enlèvent facilement avec un alcool isopropyl.

Contactez-nous pour d’autres informations
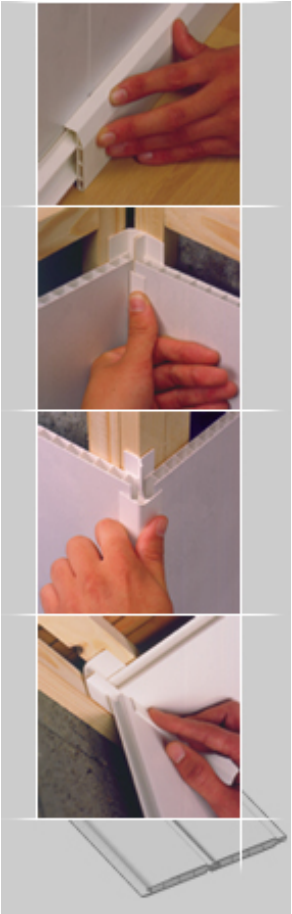
Agent: STI TIKAL
3214 rue Cherrier, Ile-Bizard,
Québec, H9C 1E2
Canada
Tel: (514) 603-5302
Fax: (514) 624-8122
info@stitikal.com
info@dumaplast.be
www.stitikal.com
www.dumaplast.be